# FOYER À ÉVACUATION DIRECTE **TAHOE**

Modèle **luxueux** pleine vision traditionnel

*Tahoe*

WHITE MOUNTAIN HEARTH
by Empire Comfort Systems

AFFICHÉ SUR LA COUVERTURE : Foyer Tahoe pleine vision luxueux avec revêtement en briques rustiques

# FOYER À ÉVACUATION DIRECTE TAHOE
## luxueux pleine vision traditionnel

Avec sa grande vitre en céramique et sa conception épurée, ce foyer à évacuation directe luxueux crée l'illusion d'un foyer construit sur place, mais offre la commodité et l'efficacité de fonctionnement d'un système à gaz moderne. Le foyer pleine vision luxueux traditionnel est offert en modèles de 36 pouces et de 42 pouces. Le ventilateur en option permet de faire circuler l'air chaud plus rapidement et peut être réglé par une télécommande multifonctionnelle très pratique.

Conçus pour une installation murale, nos modèles pleine vision luxueux nécessitent un peu plus de 22 pouces de profondeur. Le système d'évacuation se raccorde au haut du foyer, mais peut passer par le mur ou par le toit. Des tuiles ou d'autres matériaux non combustibles peuvent être utilisés pour dissimuler le bord extérieur du foyer afin de créer un véritable système intégré.

Ces foyers à évacuation directe aspirent l'air frais de l'extérieur pour favoriser la combustion et évacuent les sous-produits de la combustion vers l'extérieur. Le système coaxial 5 x 8 sépare l'air frais entrant de l'air évacué tout en nécessitant qu'un seul trou dans le mur ou le toit.

Un écran de protection est inclus pour vous protéger, vous et votre famille, contre tout contact accidentel avec la vitre chaude.

Foyer Tahoe pleine vision luxueux avec revêtement en pierre de l'Ancien Monde

# POUR UNE POLYVALENCE INSPIRANTE

Le foyer Tahoe pleine vision luxueux est doté d'une vitre en céramique pour un transfert de chaleur exceptionnel et d'un brûleur unique pour une flamme des plus magnifiques. L'ensemble de bûches en fibre de céramique de 9 pièces est peint à la main pour un réalisme étonnant, avec des écorces, des nœuds et des traces de carbonisation détaillés.

Le foyer luxueux comprend un plancher de quatre pièces en fibre céramique et en briques rustiques. Complétez le revêtement par des panneaux latéraux et arrière en briques rustiques ou changez l'aspect de votre foyer avec le revêtement en pierres robustes de style Ancien Monde. Ou encore, optez pour un look contemporain avec le revêtement en porcelaine noire lustrée qui reflète les flammes pour un effet de profondeur accentué.

## Revêtements

(UN REVÊTEMENT REQUIS)

Pierres de l'Ancien Monde

Briques rustiques

Porcelaine noire

## Portes décoratives et autres accessoires

(EN OPTION)

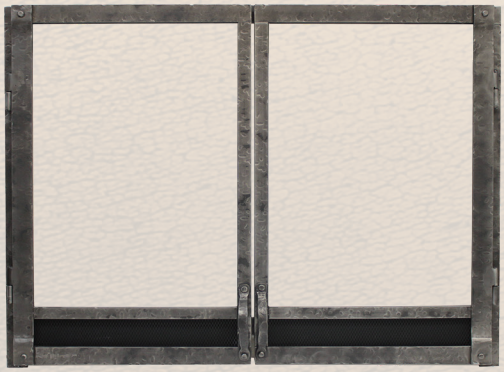

Portes en fer forgé

Cadre biseauté en bronze huilé
(Également offert en nickel brossé)

Chenets décoratifs

Ventilateur à vitesse variable en option

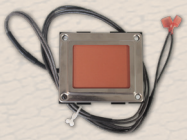

Ensemble d'éclairage en option

| BTU (max. / min.) | | |
|---|---|---|
| | DVCX36FP | DVCX42FP |
| **Gaz naturel** | 37 000 / 26 000 | 40 000 / 27 000 |
| Propane | 34 000 / 27 000 | 36 000 / 29 000 |

| Dimensions de l'ossature (en pouces) | | |
|---|---|---|
| | DVCX36FP | DVCX42FP |
| **Hauteur** | 42 5/16 | 42 5/16 |
| Largeur | 42 3/8 | 46 3/8 |
| **Profondeur** | 21 1/2 | 21 1/2 |

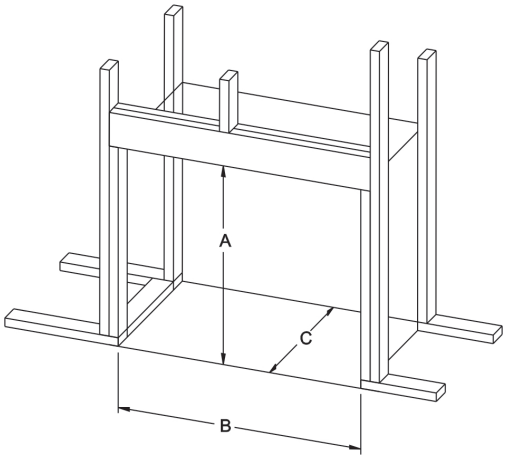


| Spécifications | |
|---|---|
| **Type de gaz** | Gaz naturel ou propane |
| **Taille du tuyau en fer (N.P.T.)** | 1/2 pouce |
| **Système d'allumage** | Millivolt, veilleuse intermittente ou télécommande multifonctions |
| **Conduit de ventilation** | 5 x 8 pouces |

## Garantie

**Garantie limitée de 10 ans sur la chambre de combustion; garantie à vie limitée sur la vitre. Toutes les autres pièces sont couvertes par une garantie limitée de 3 ans. Toutes les télécommandes sont couvertes par une garantie limitée de 1 an.**

Membre des associations industrielles suivantes :

Cet appareil est certifié selon la norme ANSI par :

Empire s'engage à améliorer continuellement ses produits; les spécifications peuvent être modifiées sans préavis. Les dimensions indiquées dans cette brochure sont approximatives; référez-vous aux dimensions indiquées dans le manuel d'utilisation fourni avec votre produit Empire. La taille, la forme et la couleur de la flamme varient selon les illustrations.

Empire Comfort Systems Inc.
918 Freeburg Ave.
Belleville, IL 62220-2623
info@empirecomfort.com
WMH-00973F 9/15/19

Les noms et logos Empire Comfort Systems et White Mountain Hearth sont des marques déposées aux États-Unis.